적 용 규 격
SPECIFICATION APPLIED

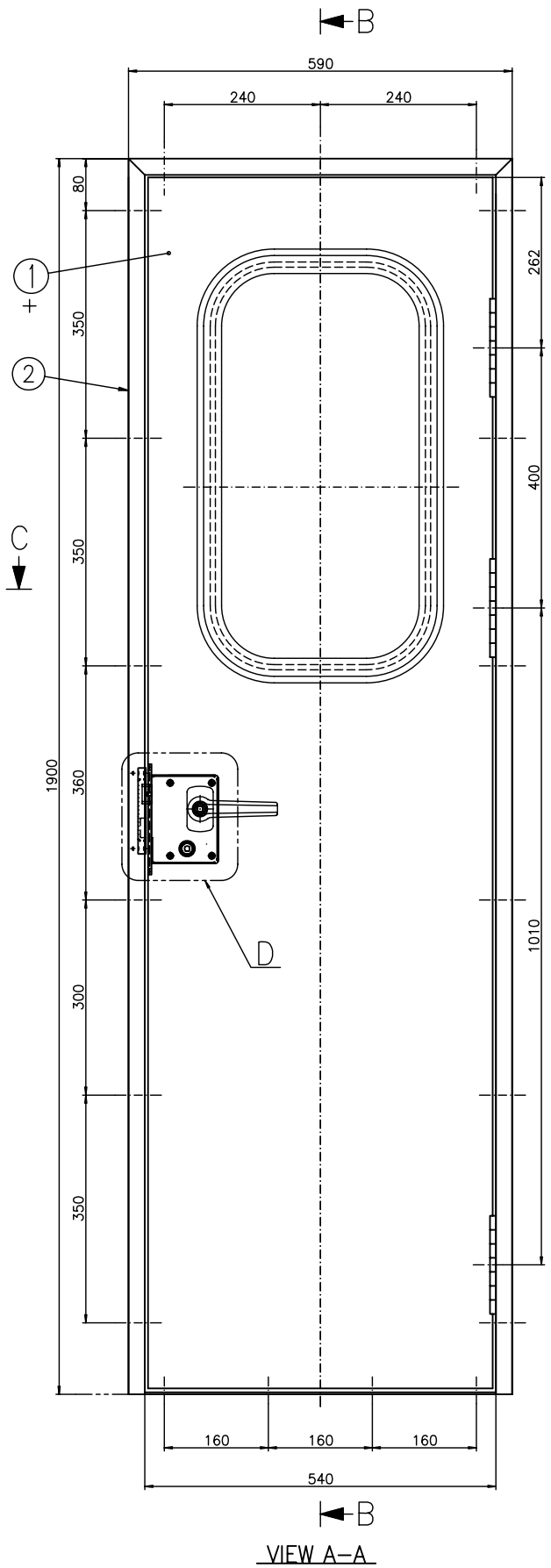

VIEW A-A

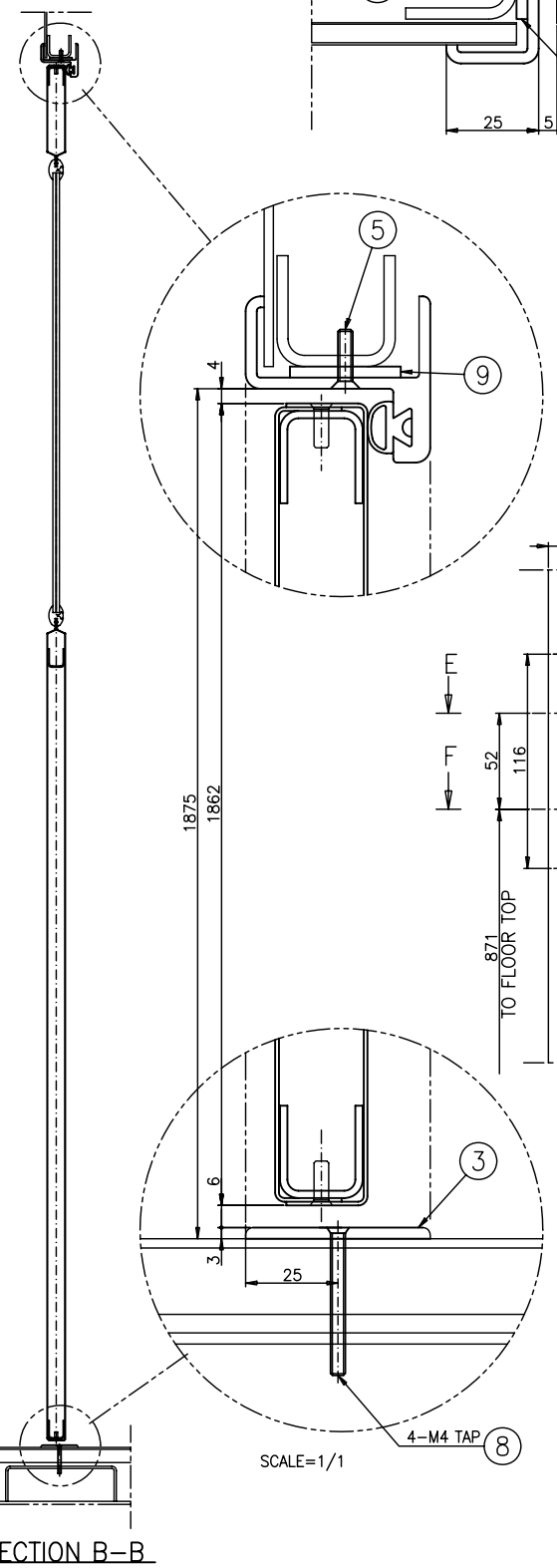

SECTION B-B
SCALE=1/1

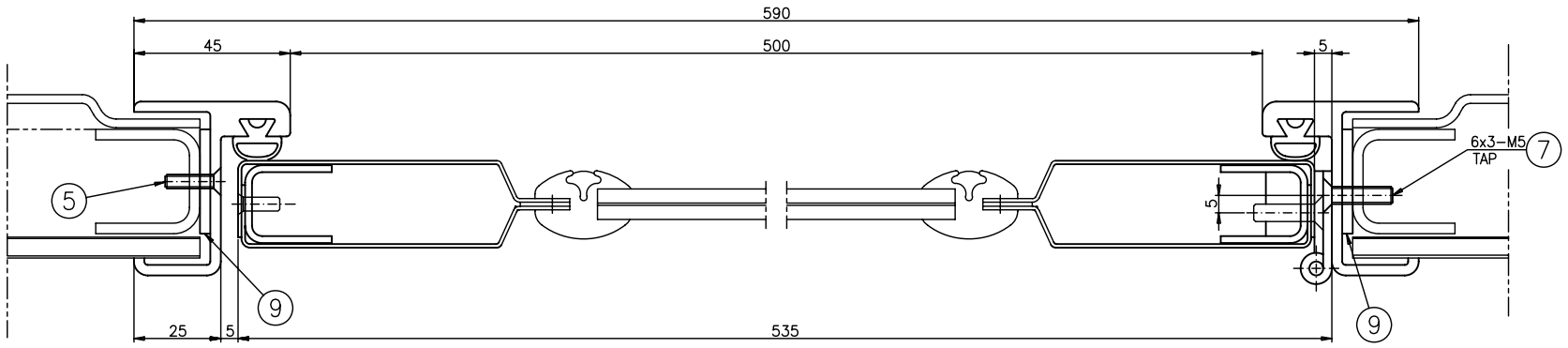

SECTION C-C
SCALE=1/1

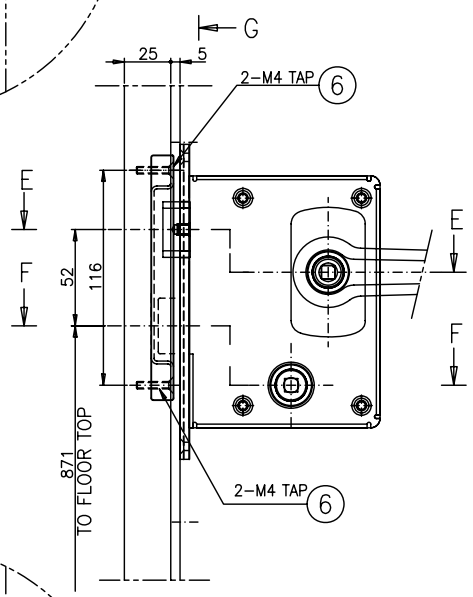

DETAIL D
SCALE=1/2

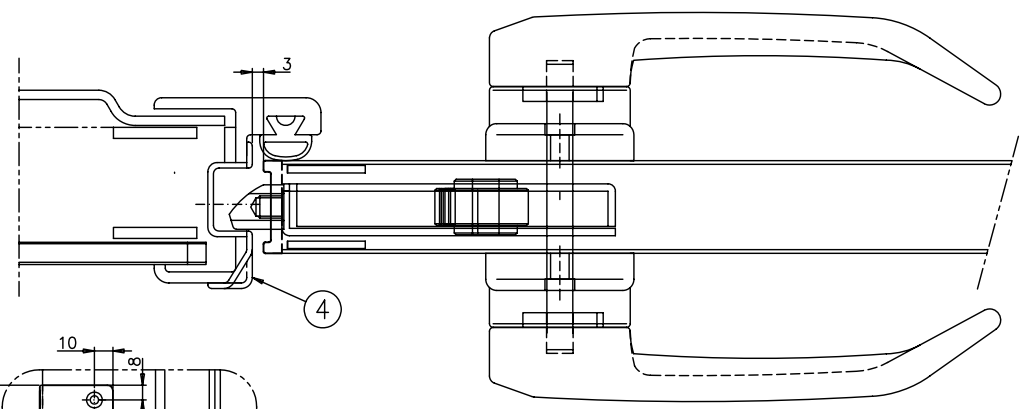

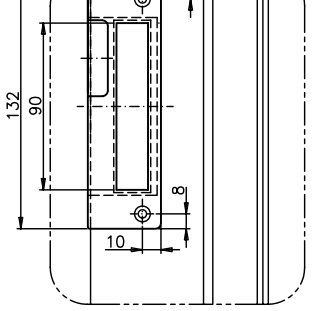

VIEW G-G
SCALE=1/2

SECTION E-E
SCALE=1/1

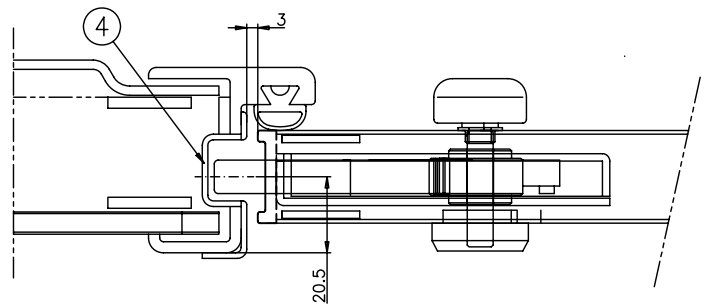

SECTION F-F
SCALE=1/1

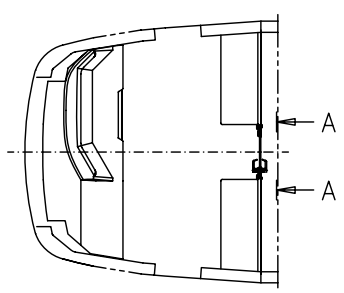

KEY PLAN

9	RFD30001AN0-009	LINER	HARD BOARD	SET		t3x30, L=4300
8	RS60607-104S	SCREW F.H	SUS304	4		M4x40 (HEAD M3)
7	RS60607-118S	SCREW F.H	SUS304	18		M5x20
6	RS60607-100S	SCREW F.H	SUS304	4		M4x20
5	RS60607-099S	SCREW F.H	SUS304	15		M4x16
4	RFD60005AN0	CATCHER LOCK (PARTITION DOOR)	ASSY	1		
3	RFD30006AN0	PLATE THRESHOLD	ASSY	1		
2	RFD30003AN0	MOLDING ENTERANCE	ASSY	1		
1	RFD30002AN0	CAB PARTITION DOOR ASSY	ASSY	1		
품번 NO.	부품 번호 PART NO.	품 명 DESCRIPTION	재 질 MATERIAL	수량 Q'TY	중량 W.T	비 고 REMARKS

승인 APP	H.G.RYU 2008.11.13	재질 MAT'L	ASSY	명 칭 TITLE	INSTALLATION OF CAB PARTITION DOOR		
검도 CHK	H.S.KIM 2008.11.13	중량량 G.W					
설계 DGN	J.I.LEE 2008.11.11	일반공차 MC / WD / CT		도면 번호 DRG. NO	MS RFD30001AN0	Ver. 00 Rev. ---	305101 RFD-
제도 DRG	S.M.PARK 2008.11.11	SCALE 1/5	매수 SHEET 1 of 1				넌-PRJT
		SIZE A1		HYUNDAI Rotem / TÜVASAŞ DMU			정리번호

기호 MARK	일자 DATE	변경내역 DETAIL OF REVISION(E.C ZONE)	설변번호 E.C NO.	설계 DGN	검도 CHK	승인 APP
기호 MARK	일자 DATE	변경내역 DETAIL OF REVISION(E.C ZONE)	설변번호 E.C NO.	설계 DGN	검도 CHK	승인 APP

참고번호 REF. NO. FDP01908

본 도면은 당사 재산으로서 허가없이 무단복제/배포 금지함. PROPERTY OF ISSUING ENTITY. CANNOT BE DISTRIBUTED OR REPRODUCED WITHOUT AUTHORIZATION.

CATIA

일반공차 GENERAL TOLERANCE			
등급 GRADE		A	B
주물 CASTING	구분	(±)	
~ 40		2	4
~ 30		2	3
~ 10		1	1.5
베어링 BEARING	C 3	0.5	1
외경 OUTSIDE DIA.	~ 3150	–	7
	~ 1600	4	5
	~ 800	3	4
	~ 400	2	3
	~ 200	1.5	2
	~ 100	1	1.5
등급 GRADE		A	B
주물 CASTING	구분	(±)	
~ 20M	8	14	24
~ 15M	7	12	21
~ 12M	6	10	18
~ 8M	5	8	14
~ 4M	4	6	11
~ 2M	3	4	8
~ 1M	2	3	6
~ 315	1	2	4
~ 120	1	2	3
~ 30	1	1	1
등급 GRADE	A	B	C
용접 WELDING	구분	(±)	
~ 20M	–	6.0	8.0
~ 15M	–	5.0	7.0
~ 12M	–	4.0	6.0
~ 8M	–	3.0	5.0
~ 4M	0.8	2.0	4.0
~ 2M	0.5	1.2	3.0
~ 1M	0.3	0.8	2.0
~ 315	0.2	0.5	1.2
~ 120	0.15	0.3	0.8
~ 30	0.1	0.2	0.5
3 ~ 6	0.05	0.1	0.2
등급 GRADE	A	B	C
기계 가공품 MACHINING		(±)	
금형부품은 별도규격표 GENERAL TOLERANCE			